LC-100-PI (Form A)
LC-120-PI (Form C)

Detector with Pet Immunity
Detector digital pasivo infrarrojo (PIR) con inmunidad a mascotas
Détecteur numérique à infrarouge passif (IRP) avec immunité aux animaux domestiques
Rivelatore digitale PIR con immunità agli animali domestici
Cyfrowa czujka pasywnej podczerwieni (PIR) odporna na obecność zwierząt

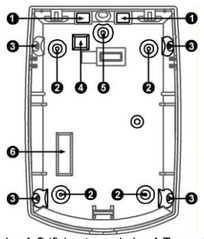

Fig 1 Knockout holes **I** Orificios troquelados **I** Trous de débouchure **I**Fori ciechi **I** Otwory montażowe

Fig 2 LC-L1ST accessory bracket Installation
Wall mount bracket (ceiling mount available)
Instalación del soporte
Installation du support
Installazione dello snodo per il montaggio a parete (disponibile snodo per il montaggio a soffitto)
Instalacja uchwytu Montażowego

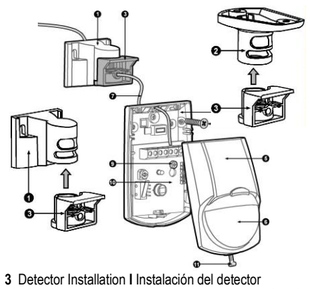

Fig 3 Detector Installation **I** Instalación del detector Installation du détecteur **I** Installazione del rilevatore **I** Montaż czujki

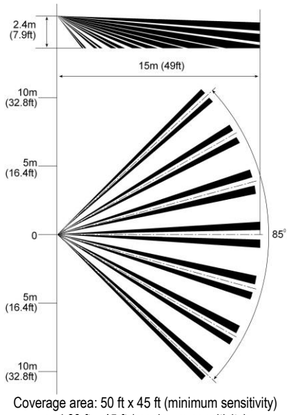

Coverage area: 50 ft x 45 ft (minimum sensitivity) and 60 ft x 45 ft (maximum sensitivity)

Fig 4A Lens Pattern **I** Patrón de la lente **I** Portée de la lentille **I** Area di rilevazione **I** Charakterystyka detekcji

ENGLISH

The LC-100-PI / LC-120-PI detector uses a special designed optical Lens with unique Quad (Four element) PIR Sensor and new ASIC based electronics optimized to eliminate false alarms, caused by small animals and Pets.
The LC-100-PI / LC-120-PI provide unprecedented levels of immunity against visible light. The Detector offers an exceptional level of detection capability and stability for every security installation. The LC-100-PI / LC-120-PI is supplied with Wide Angle lens.
The LC-100-PI / LC-120-PI provide Pet immunity up to 25Kg (55 lbs). For better immunity avoid installation in areas where pets can reach upwards, such as pointed at a stairway the pet has access to or pointed at a piece of furniture which the pet can jump onto.
Note: Visible Light and Pet immunity feature has not been tested by UL.
This Installation Manual shall be used in conjunction with the Installation Manual of the ALARM Control Panel.

TYPICAL INSTALLATION

Select mounting location
Choose a location most likely to intercept an intruder. See detection pattern (Fig. 4A). The Quad high quality sensor detects motion crossing the beam; it is less sensitive detecting motion towards the detector. The LC-100-PI / LC-120-PI perform best when provided with a constant and stable environment.
Avoid the following locations
* Facing direct sunlight. * Facing areas subject to rapid temperature changes. * Areas with air ducts or substantial air flows.
This detector shall be installed and used within an environment that provides the pollution degree max 2 and overvoltages category II, NON HAZARDOUS LOCATIONS, indoor only. The detector is designed to be installed by service persons only.

MOUNTING THE DETECTOR

1. Remove the front cover by unscrewing the holding screw (Fig. 2-11) and gently raise the front cover. (Fig. 2 -5)
2. Remove the PC board by unscrewing the holding screw located on the board.(Fig. 2 - 9)
3. Break out the desired holes for proper installation (Fig. 1 – 2) for flat mount or Fig. 1-3 for corner mount) Use 4 screws type 3x30mm.
4. The rectangular indentations at the bottom base (Fig. 1-1, Fig. 1-4) are the knockout holes for wire entry.
5. Mount the detector base to the wall or corner.
6. For optional LC-L1ST accessory bracket installation open hole Fig. 1-5 for the bracket screw and install Bracket wall adapter (Fig. 2-1&3) or Bracket ceiling adapter (Fig. 2-2&3)
7. Reinstall the PC board by fully tightening the holding screw.
8. Connect wire to terminal block.(Fig. 4A)
9. Replace the cover by inserting it back in the appropriate closing pins and screw in the holding screw.

If back tamper is assembled (Fig.1-6) there is no bracket option and the detector must be installed in flat mounting only

DETECTOR INSTALLATION

Terminal block connections (Fig. 5)
Terminals 1 & 2 - Marked T2 and T1 (TAMPER) If a Tamper function is required connect these terminals to a 24-hour normally closed protective zone in the control unit. If the front cover of the detector is opened, an immediate alarm signal will be sent to the control unit.
Terminal 3 Marked "NC" - This is the NC (Normally Close) output of ALARM relay. (This contact is functional on LC-100-PI and LC-120-PI)
Terminal 4 Marked "C" - This is the COMMON output of ALARM relay (This contact is functional on LC-100-PI and LC-120-PI).
Terminal 5 Marked "NO/EOL" - This is the NO (Normally Open) of the ALARM relay on the LC-120 or End Of Line on the LC-100.
Terminal 6 - Marked "**-**" **(GND)** Connect to the negative Voltage output or ground of the control panel.
Terminal 7 - Marked "**+**" **(+12V)** Connect to a positive Voltage output of 9.6 -16VDC source. Use only a listed power limited source.
The detector shall be provided with minimum of 4 hours of standby power from either a listed compatible control unit or power supply.

SETTING-UP THE DETECTOR

Based on the size of the protected area, configure the Pulse Count jumper and Sensitivity Trimmer to the appropriate setting based on Fig. 4B.

Pulse Count Jumper Setting (Fig. 6-3)

	Position1: Very stable environment	**Position2:** Moderate nuisance situation PET up to 15Kg (33lb) (Factory Setting)	**Position3:** Relatively high chance of false alarms PET up to 25Kg (55lb)

PIR Range adjustment ("SENS") (Fig. 6-1)
Use the potentiometer to adjust the detection range between Minimum and Maximum (factory set to Minimum Position). Rotate the potentiometer clockwise to increase range, counter-clockwise to decrease range.
NOTE: The "SENS" potentiometer may need to be adjusted to the Maximum position in order to achieve maximum area of coverage as indicated in Fig. 4A.

Led Enable/Disable Jumper Setting (Fig. 6-5)

	1. LED ON (Factory Setting)	2. LED OFF

Pet Immunity Jumper Setting (Fig. 6-2)

15Kg 25Kg	Immunity to an animal up to 15Kg (33.1 lb)	Immunity to an animal up to 25Kg (55 lb) (Factory Setting)

Note: Use PET setting 25kg unless the environmental is completely stable. Replace detector cover and walk test the unit to confirm coverage area.

ESPANOL

El detector LC-100-PI / LC-120-PI utiliza una lente óptica especialmente diseñada junto con un sensor PIR especial Quad (de cuatro elementos) y un nuevo circuito integrado de aplicación específica (ASIC) optimizado para eliminar las falsas alarmas provocadas por pequeños animales y mascotas. El LC-100-PI / LC-120-PI proporciona un grado de inmunidad sin precedente contra la luz visible. El detector aporta un grado de detección y de estabilidad excepcional para cualquier instalación de seguridad. El LC-100-PI / LC-120-PI está dotado de lentes de gran angular. El LC-100-PI / LC-120-PI proporciona inmunidad contra mascotas de hasta 25 kg (55 lbs). Para una mejor inmunidad, evite la instalación en zonas en las que las mascotas puedan alcanzar una mayor altura.

Este Manual de instalación deberá utilizarse conjuntamente con el Manual de instalación del panel de control de la alarma.

INSTALACIÓN TÍPICA

Seleccione la ubicación de montaje
Escoja una ubicación en la que estime más probable la intercepción de un intruso. Véase el patrón de detección (Fig. 4A). El detector Quad de alta calidad detecta el movimiento que cruza el haz, y es menos sensible en la detección del movimiento hacia el propio detector. El LC-100-PI / LC-120-PI presenta un comportamiento óptimo en un entorno constante y estable.
Evite los siguientes emplazamientos:
* Expuesto a la luz directa del sol. * Expuesto a zonas sujetas a cambios rápidos de temperatura. * Zonas con conductos de aire o corrientes de aire importantes.
Este detector deberá instalarse y utilizarse en un entorno que proporcione como máximo el grado de contaminación 2 y la categoría de sobretensión II, UBICACIONES NO PELIGROSAS, y sólo en interiores. El detector está diseñado para su instalación únicamente por parte de personal de servicio técnico.

MONTAJE DEL DETECTOR

1. Retirar la cobertura de enfrente por medio de destornillar los tornillos que sostienen el dispositivo (Fig. 2-11) y con cuidado levante la cobertura de enfrente. (Fig. 2 - 5).
2. Retire el tablero PC por medio de destornillar los tornillos que lo sostienen situados en el tablero (Fig. 2 - 9)
3. Haga los agujeros deseados para una instalación correcta ((Fig. 1 - 2) para enmarcar en lo plano o (Fig. 1 - 3) para enmarcar en la esquina) Use 4 tornillos de tipo 3x30mm.
4. Las hendiduras rectangulares en la base del dispositivo (Fig. 1-1, Fig. 1-4) son las entradas para los alambres.
5. Enmarcar la base del dispositivo en la pared o esquina.
6. Para instalación opcional con soporte de pared, abrir el hoyo Fig. 1-5 para el tornillo del soporte de pared y intalar el adaptador de soporte para paredes (Fig 2-1&3) o el adaptador de soporte para el techo (Fig 2-2&3).
7. Instalar de regreso el tablero PC por medio de sugestar el tornillo que detiene el tablero.
8. Conectar los alambres en los bloques de terminales. (Fig. 4A)
9. Reemplazar la cobertura por medio de insertarla en las clavijas de cierre y enroscar los tornillos que la sostiene.

Si el sabotaje de atras esta ajustado (Fig. 1-6) no hay opción para usar el adaptador de soporte y el dispositivo tiene que ser instalado en una superficie plano.

INSTALACIÓN DEL DETECTOR

Conexiones del bloque de terminales (Fig. 5)
Terminales 1 y 2 - Marcados como "T2" y "T1" (TAMPER). Si se requiere una función de seguridad, conecte estos terminales a una zona protectora normalmente cerrada de 24 horas en la unidad de control. Si se abre la tapa frontal del detector, se enviará inmediatamente una señal de alarma a la unidad de control.
Terminal 3 marcado con "NC" - Este es NC (Normalmente Cerrado) salida de relé de ALARMA (Este contacto es funcional en el LC-100-PI y LC-120-PI)
Terminal 4 marcado con "C" - Este es el COMMON de el relé de ALARMA (Este contacto es funcional en el LC-100-PI y LC-120-PI).
Terminal 5 identificado como "NO / EOL" - Este es el contacto NO (Normalmente Abierto por sus siglas en inglés) del relé de ALARMA en el LC-120 o la resistencia de final de línea (EOL) en el LC-100.
Terminal 6 - Marcado como "-" (GND). Conéctelo a la salida de tensión negativa o a la tierra del panel de control.
Terminal 7 - Marcado como "+" (+12 V). Conéctelo a una salida de tensión positiva de entre 9,6 y 16 V CC (habitualmente procedente de la unidad de control de la alarma).

CONFIGURACIÓN DEL DETECTOR

Con base en el tamaño del área protegida, configure del Puente de *Pulse Count* (Recuento de pulsos) y *Sensitivity Trimmer* (Compensador de sensibilidad) con el valor apropiado, según el Fig. 4B.

Configuración Del Puente Del Contador De Impulsos (Fig. 6-3)

	Entorno muy estable Posición 1 Sin mascotas	Situación moderadamente molesta Posición 2 Mascota de hasta 15 kg (33,1 lbs) (Ajuste de fábrica)	Probabilidad relativamente alta de falsas alarmas Posición 3 Mascota de hasta 25 kg (55 lbs)

Ajuste del alcance del sensor PIR ("SENS") (Fig. 6-1)
Utilice el potenciómetro para ajustar el alcance de detección entre el Mínimo y el Máximo (el ajuste de fábrica es el Posición Mínimo). Gire el potenciómetro en sentido horario para incrementar el alcance, y en sentido antihorario para reducirlo.
NOTA: Puede que tenga que ajustar el potenciómetro "SENS" a la posición Máxima para conseguir la máxima superficie de cobertura, tal y como se indica en la fig. 4A.

Configuración Del Puente De Activación / Desactivación De Led (Fig. 6-5)

	1. LED ON (Ajuste de fábrica)	2. LED OFF

Configuración Del Puente De Inmunidad Contra Mascotas (Fig. 6-2)

FRANCAIS

Le détecteur LC-100-PI / LC-120-PI utilise une lentille optique spécialement conçue équipée d'un capteur IRP Quad (quatre éléments) et de nouveaux composants électroniques basés sur un ASIC pour éliminer les fausses alarmes provoquées par les petites animaux et les animaux domestiques. Le LC-100-PI / LC-120-PI offre des niveaux inégalés d'immunité contre la lumière visible. Le détecteur offre un niveau exceptionnel de stabilité et capacité de détection pour toutes les installations de sécurité. Le LC-100-PI / LC-120-PI est fourni avec une lentille grand angle. Le LC-100-PI / LC-120-PI offre une immunité aux animaux domestiques pesant jusqu'à 25 Kg. Pour une meilleure immunité, évitez d'installer le détecteur dans des endroits où les animaux domestiques peuvent l'atteindre.

Ce manuel d'installation doit être utilisé en conjonction avec le manuel d'installation du central de contrôle d'ALARME.

INSTALLATION TYPIQUE

Sélectionnez l'emplacement de montage
Choisissez l'emplacement le plus approprié pour intercepter un intrus. Voir la portée de détection (Fig. 4A). Le capteur Quad haute qualité détecte tout mouvement croisant le faisceau ; la détection du mouvement est moins sensible en se rapprochant du détecteur. Les performances du LC-100-PI / LC-120-PI sont optimales lorsqu'il se trouve dans un environnement constant et stable. **Evitez les emplacements suivants**
* Face à la lumière directe du soleil. * Face à des zones soumises à des changements rapides de température. * Les zones avec des conduits d'air ou des courants d'air importants.

Ce détecteur doit être installé et utilisé dans un environnement qui offre le degré de pollution max 1 et des surtensions de catégorie II, DANS DES ENDROITS NE PRÉSENTANT AUCUN RISQUE, à l'intérieur uniquement. Le détecteur doit être installé uniquement par un technicien.

MONTAGE DU DETECTEUR

1. Enlevez le couvert en dévissant la vis (Fig 2-11) et soulevez doucement le couvert. (Fi 2-5)
2. Enlevez la carte en dévissant la vis qui l'affix. (Fig 2 - 9)
3. Ouvrez les trous désirés pour l'installation (Fig 1 -2) pour le support plat ou (Fig 1 -3) pour le support d'angle. Employez 4 vis de type 3x30mm.
4. Les impressions rectangulaires sur la base (Fig 1-1, Fig 1-4) sont les trous pour l'entrée de fil.
5. Montez la base du détecteur au mur ou au coin
6. Pour l'installation optionnelle avec la base ouvrez le trou (Fig 1-5) pour la base et installez l'adapteur pour le mur. (Fig 2-1 &3) ou l'adapteur pour le plafond (Fig 2-2&3)
7. Réinstallez la carte en serrant la vis.
8. Reliez le fil au bloc terminal. (Fig 4A)
9. Remplacez la couverture en l'insérant en arrière dans les goupilles appropriées de fermeture et attachez la vis.

Si la surveillance arrière est assemblée (Fig.1-6) il n'y a aucune option de montage. Le détecteur doit être installé plat seulement.

INSTALLATION DU DETECTEUR

Connexions de la plaque à bornes (Fig. 5)
Bornes 1 & 2 - Signalées par T2 et T1 (TAMPER) Si une fonction sabotage est requise, reliez ces bornes à une zone de protection normalement fermée de 24 heures sur le panneau de contrôle. Si le couvercle avant du détecteur est ouvert, un signal d'alarme sera immédiatement envoyé au panneau de contrôle.
Borne 3 marqué "NC" - c'est le rendement normalement fermé du relais d'ALARME. (ce contact est fonctionnel sur LC-100-PI et LC-120-PI)
Borne 4 marqué "C" - c'est le rendement COMMUN du relais d'ALARME (ce contact est fonctionnel sur LC-100-PI et LC-120-PI).
Borne 5 marqué "NO" - c'est le rendement normalement overt du relais d'ALARME (ce contact est fonctionnel sur LC-120-PI seulement).
Borne 6 - Signalée par " - " (GND) Reliez-la à la sortie de tension négative ou à la terre du central de contrôle.
Borne 7 - Signalée par " + " (+12 V) A relier à une sortie de tension positive de 9,6 -16 Vcc (généralement sur l'unité de contrôle d'alarme).

CONFIGURATION DU DETECTEUR

En base de la taille du local protégé, configurez du cavalier d'Pulse Count (comptage d'impulsions) et Sensitivity Trimmer (compensateur de sensibilité) avec la valeur appropriée suivant le Fig. 4B.

Reglage Du Cavalier De Comptage D'impulsions (Fig. 6-3)

	Environnement très stable Position 1 Sans protection contre les animaux domestiques	Situation de nuisance modérée Position 2 Animaux domestiques jusqu'à 15 Kg (Position de défaut)	Probabilité de fausses alarmes relativement élevée Position 3 Animaux domestiques jusqu'à 25 Kg

Réglage de la portée du détecteur IRP ("SENS") (Fig. 6-1)
Utilisez le potentiomètre pour régler la portée de la détection entre Minimum et Maximum (réglage par défaut Position Minimum). Faites pivoter le potentiomètre dans le sens des aiguilles d'une montre pour augmenter la portée, dans le sens inverse pour la réduire.

Réglage Du Cavalier D'activation / Désactivation Des Voyants (Fig. 6-5)

	1.VOYANT ALLUME (Position de défaut)	2.VOYANT ETEINT

REMARQUE: Le potentiomètre "SENS" peut avoir besoin d'être ajusté en position Maximum afin d'atteindre la zone de couverture maximale, comme l'indique la Fig. 4A.

Reglage Du Cavalier D'immunite Aux Animaux Domestiques (Fig. 6-2)

15Kg 25Kg	Immunité aux animaux pesant jusqu'à 15 Kg	Immunité aux animaux pesant jusqu'à 25 Kg (Position de défaut)

Remarque: Utilisez la configuration PET 25kg, à moins que l'environnement soit complètement stable.
Replacez le couvercle du détecteur et réalisez le test de marche dans le

ITALIANO

Il rivelatore LC-100-PI / LC-120-PI utilizza una speciale lente, un esclusivo sensore piroelettrico Quad (quattro elementi) ed una nuova elettronica basata su un'ASIC, ottimizzati per eliminare i falsi allarmi provocati da animali domestici. Offre un grado di immunità alla luce visibile senza precedenti ed è dotato di una capacità di rivelazione e di una stabilità veramente eccezionali in ogni tipo di impianto di sicurezza. Il rivelatore LC-100-PI / LC-120-PI è fornito con una lente volumetrica.
Il rivelatore LC-100-PI / LC-120-PI è immune agli animali domestici con peso fino a 25 Kg. Per garantire la completa immunità si consiglia di evitare l'installazione dell'apparecchio nei luoghi in cui potrebbe essere raggiunto dagli animali.

Queste istruzioni devono essere usate unitamente a quelle relative alla centrale dell'impianto di allarme.

INSTALLAZIONE TYPICA

Scelta della posizione per il montaggio
Selezionare la posizione più adatta a rilevare la presenza di un intruso. Vedere l'area di copertura (Fig. 4A). Il sensore a quattro elementi ad elevata sensibilità rileva i movimenti che incrociano i fasci; esso è leggermente meno sensibile nel rilevare il movimento verso il rilevatore. Il rendimento del rilevatore LC-100-PI / LC-120-PI è ottimale in un ambiente uniforme e stabile.
Evitare le seguenti posizioni
* Esposizione alla luce solare. * Di fronte ad aree che possono cambiare temperatura rapidamente. * Ambienti con condutture d'aria o forti correnti d'aria.

Il rilevatore deve essere installato ed usato in ambienti con grado d'inquinamento non superiore al fattore 2 e categoria di sovratensione II, IN AMBIENTI NON PERICOLOSI, esclusivamente al chiuso. Il rilevatore è progettato per essere installato solo da personale qualificato.

FISSAGGIO DEL RILEVATORE

1. Rimuovere il coperchio frontale svitando la vite di tenuta (Fig. 2-11) ed alzandolo delicatamente. (Fig. 2-5)
2. Rimuovere la scheda elettronica svitando la vite di tenuta posizionata sulla scheda stessa. (Fig. 2-9)
3. Aprire i fori necessari ad una corretta istallazione (Fig. 1-2) per montaggio a parete o (Fig. 1-3) per montaggio ad angolo. Usare 4 viti 3x30mm.
4. Le impronte rettangolari sul fondo della base (Fig 1-1, Fig. 1-4) sono i fori ciechi per l'ingresso dei cavi.
5. Montare la base del sensore a parete o ad angolo.
6. Per l'istallazione dello snodo opzionale aprire il foro Fig 1-5 per la vite dello snodo e montare l'adattatore a parete (Fig. 2-1&3) oppure l'adattatore a soffitto (Fig. 2.2&3)
7. Riposizionare la scheda elettronica stringendo completamente la vita di tenuta.
8. Collegare il cavo alla morsettiera (Fig. 4A)
9. Riposizionare il coperchio reinserendolo negli appositi riferimenti ed avvitare la vite di tenuta.

Se il dispositivo antirimozione è montato (Fig. 1-6) lo snodo opzionale non può essere utilizzato ed il sensore può essere istallato solo a parete.

INSTALLAZIONE DEL RIVELATORE

Descrizione della morsettiera (Fig. 5)
Morsetti 1 & 2 - contrassegnati T2 e T1 (SABOTAGGIO). Se è richiesta la funzione antisabotaggio, collegare questi morsetti ad una zona 24 ore, normalmente chiusa, della centrale. Se il coperchio del rilevatore viene aperto, un segnale d'allarme sarà inviato immediatamente alla centrale.
Morsetto 3 Marcato "NC" - Questo è l'uscita NC (Normalmente Chiusa) del relè di ALLARME. (Questo contatto è funzionante su LC-100-PI e LC-120-PI).
Morsetto 4 Marcato "C" - Questo è l'uscita C (Comune) del relè di ALLARME. (Questo contatto è funzionante su LC-100-PI e LC-120-PI).
Morsetto 5 Marcato "NO" - Questo è l'uscita NO (Normalmente Aperta) del relè di ALLARME. (Questo contatto è funzionante solo su LC-120-PI).
Morsetto 6 - contrassegnato "–" (massa) Collegare al negativo o alla massa della centrale.
Morsetto 7 - contrassegnato "+" (+12V) Collegare al positivo di una fonte di alimentazione da 9,6 a 16 Vcc (tipicamente fornita dalla centrale antifurto).

IMPOSTAZIONE DEL RILEVATORE

Dopo aver calcolato le misure dell'area da proteggere, regolare del ponticello il Pulse Count e il Sensitivity Trimmer in conformità ai dati riportati nel Fig. 4B.

Impostazione del Ponticello per il Conteggio Impulsi (Fig. 6-3)

	Posizione 1 Ambiente estremamente stabile senza animali	**Posizione 2** Ambiente lievemente disturbato con animali fino a 15 Kg. (Posizione della fabbrica)	**Posizione 3** Probabilità relativamente alta di falsi allarmi con animali fino a 25 Kg.

Regolazione portata PIR ("SENS") (Fig. 6-1)
Usare il potenziometro per regolare la portata del rilevatore tra il Minimo e il Massimo (impostazione di fabbrica Posizione Minimo). Ruotare il potenziometro in senso orario per aumentare la portata e in senso antiorario per ridurla.
NOTA: per ottenere la massima copertura di superficie indicata a Fig. 4A, a volte si dovrà regolare il potenziometro "SENS" al massimo.

Impostazione del Ponticello di Abilitazione / Disabilitazione del LED (Fig. 6-5)

	1. LED abilitato (Posizione della fabbrica)	2. LED disabilitato

Impostazione del Ponticello per l'Immunitá agli Animali (Fig. 6-2)

15Kg 25Kg	Immunità agli animali fino a 15 Kg.	Immunità agli animali fino a 25 Kg. (Posizione della fabbrica)

Nota: Regolare l'immunità agli animali domestici a 25 Kg. salvo nei casi di

POLSKI

W czujce LC-100-PI / LC-120-PI wykorzystano specjalnie zaprojektowaną soczewkę optyczną, oraz unikalny czteroelementowy czujnik pasywnej podczerwieni (QUAD PIR). Nową elektronikę czujki oparto na układzie ASIC, który został specjalnie zoptymalizowany w celu zapobiegania fałszywym alarmom wywoływanym przez zwierzęta domowe.
Czujki LC-100-PI / LC-120-PI charakteryzują się wysoką odpornością na światło widzialne. LC-100-PI / LC-120-PI dostarczana jest wraz z soczewką szerokokątną.
Czujka LC-100-PI / LC-120-PI odporna jest na zwierzęta domowe o masie sumarycznej do 25kg. W celu uzyskania większej odporności na obecność zwierząt czujkę należy montować w miejscach pozostających poza zasięgiem zwierząt.
Przed przystąpieniem do instalacji czujki należy dokładnie zapoznać się z poniższą instrukcją.

WYBÓR MIEJSCA INSTALACJI

Czujkę należy zainstalować w taki sposób, aby jej zasięg działania objął chronione pomieszczenie (Rys. 4A). Wysokiej jakości czteroelementowy czujnik QUAD jest bardziej wrażliwy na ruch przecinający wiązkę, niż na ruch skierowany w stronę czujnika.
Aby uniknąć fałszywych alarmów, podczas montażu należy stosować się do poniższych zasad:
*Nie wolno kierować czujki bezpośrednio w stronę światła słonecznego.
*Nie wolno umieszczać czujki w pobliżu przedmiotów, lub obszarów, które gwałtownie mogą zmienić swą temperaturę.
*Nie wolno kierować czujki bezpośrednio w stronę urządzeń wytwarzających strumienie powietrza.
Czujka przeznaczona jest do montażu w środowisku o maksymalnie 2 stopniu zanieczyszczenia i możliwości występowania przepięć kategorii II.
Czujka przeznaczona jest wyłącznie do montażu wewnętrznego.
Montaż czujki powinien wykonywać wyłącznie wykwalifikowany instalator systemów alarmowych.

MONTAŻ URZĄDZENIA

1. W celu zdjęcia osłony czołowej należy wykręcić śrubę mocującą (Rys. 2-11) a następnie delikatnie unieść osłonę(Rys.2-5)
2. W celu wyjęcia płytki drukowanej należy wykręcić śrubę mocującą umieszczoną na płytce (Rys. 2-9).
3. Wykonać otwory na tylnej części obudowy urządzenia w miejscu przewidzianym na śruby mocujące (Rys. 1-2 lub 1-3, do montażu na płaskiej powierzchni lub do montażu narożnego). Przymocować urządzenie za pomocą 4 śrub.
4. Wykonać otwory na tylnej części obudowy w miejscu przewidzianym na przewody (Rys. 1-1 i 1-4).
5. Zamontować tylną część obudowy urządzenia na ścianie lub w narożniku.
6. Jeżeli używany jest opcjonalny uchwyt należy wykonać otwór na śrubę uchwytu (Rys. 1-5) i zamontować adapter do montażu na ścianie (Rys. 2-1 i 3) lub adapter do montażu na suficie (Rys. 2-2 i 3).
7. Ponownie zamontować płytkę drukowaną dokręcając śrubę mocującą.
8. Podłączyć przewody zgodnie ze schematem (Rys.4A).
9. Zamknąć obudowę dopasowując do siebie zaciski znajdujące się na osłonie, następnie dokręcić śrubę znajdującą się w dolnej części osłony.

Jeżeli założony jest sabotaż tylny (Rys. 1-6) to nie ma możliwości instalacji urządzenia z opcjonalnym uchwytem Czujka musi zostać zamontowana na ścianie.

OPIS ZACISKÓW (Rys. 5)

Zaciski 1 i 2 (oznaczone „T1,T2"): zaciski sabotażowe normalnie zwarte, należy podłączyć je do linii dozorowej antysabotażowej w centrali alarmowej.
Zacisk 3 (oznaczony "NC"): zacisk przekaźnika alarmu, normalnie zwarty NC (występuje w modelach LC-100-PI i LC-120-PI)
Zacisk 4 (oznaczony "C"): zacisk wspólny przekaźnika alarmu (występuje w modelach LC-100-PI i LC-120-PI).
Zacisk 5 (oznaczony "NO"): zacisk przekaźnika alarmu, normalnie otwarty NO (występuje tylko w modelu LC-120-PI)
Zaciski 6 i 7 (oznaczone „12V +/-„): zaciski służące do podłączenia zasilania czujki =12V.

USTAWIANIE CZUJKI

W oparciu o wielkość chronionego obszaru należy nastawić licznik impulsów i trymer nastawiania czułości na odpowiednią wartość, według Rys. 4B.

Zworka Licznika Impulsów (Rys. 6-3)

	Pozycja 1 Bardzo stabilne otoczenie. Zalecane, gdy nie ma zwierząt.	**Pozycja 2** Umiarkowanie niestabilna otoczenie. Zalecane, gdy są zwierzęta do 15kg. (Fabrycznie)	**Pozycja 3** Stosunkowo wysokie ryzyko wystąpienia fałszywych alarmów. Zalecane, gdy są zwierzęta do 25kg.

Regulacja zasięgu czujnika PIR ("SENS") (Rys. 6.1)
W celu zwiększenia zasięgu wykrywania w zakresie od Minimum do Maksimum (fabrycznie ustawiono Pozycja Minimum) należy obracać potencjometrem w kierunku zgodnym z ruchem wskazówek zegara, aby zmniejszyć zasięg należy obracać potencjometrem w kierunku przeciwnym do ruchu wskazówek zegara.
UWAGA: Potencjometr „SENS" może wymagać ustawienia w pozycji „Maximum" w celu uzyskania maksymalnego obszaru pokrycia, jak pokazano na Rys. 4A.

Zworka diody LED (Rys. 6-5)

	1. DIODA LED WŁĄCZONA (Fabrycznie)	2. DIODA LED WYŁĄCZONA

Zworka funkcji odporności na zwierzęta (Rys. 6-2)

15Kg 25Kg	Funkcja odporności na zwierzęta do 15kg	Funkcja odporności na zwierzęta do 25kg (Fabrycznie)

Uwaga: Jeżeli otoczenie nie jest pełni stabilne, "PET" należy nastawić na 25 kg.
Należy ponownie założyć pokrywę czujki i przeprowadzić próbę wykrywania ruchu w celu weryfikacji obszaru ochrony.
Wymagania dotyczące okablowania

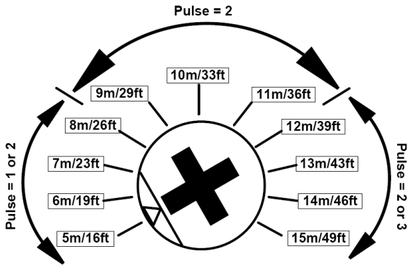

Fig 4B Pulse Count and Sensitivity Trimmer **I** Recuento de pulsos y compensador de sensibilidad**I** comptage d'impulsions et compensateur de sensibilité **I** licznik impulsów i trymer nastawiania

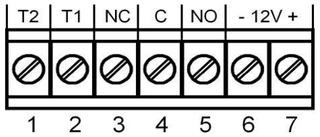

Fig 5 Terminal block **I** Bloque de terminals **I** Plaque à bornes **I** Morsettiera **I** Opis zacisków

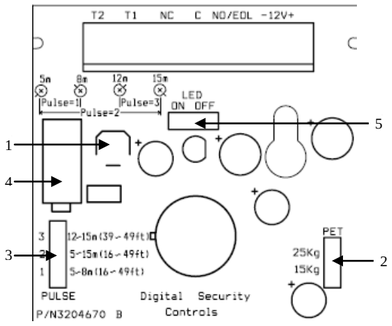

Fig 6 PCB LAYOUT / Parti della Scheda Elettronica

1	PIR Sensitivity Adjustment	Ajuste de sensibilidad PIR	Réglage de la sensibilité du détecteur IRP	Regolazione sensibilità PIR	Regulacja czułości PIR
2	Pet Immunity Adjustment	Ajuste de la inmunidad a mascotas	Réglage de l'immunité aux animaux domestiques	Regolazione dell'immunità agli animali domestici	Regulacja odporności na obecność zwierząt
3	Pulse Count Jumper	Puente del contador de impulsos	Réglage du cavalier de comptage d'impulsions	Ponticello del Contatore Impulsi	Zwora licznika impulsów
4	Tamper Switch	Interruptor de seguridad	Interrupteur anti-sabotage	Deviatore Antisabotaggio	Przełącznik antysabotażowy
5	LED Jumper	Puente de LED	Cavalier LED	Ponticello LED	Zwora diody LED

FCC compliance statement.
CAUTION: Changes or modifications not expressly approved by Digital Security Controls could void your authority to use this equipment.

This device complies with part 15 of the FCC rules. Operations are subject to the following two conditions: (1) This device may not cause harmful interference and (2) This device must accept any interference received, including interference that may cause undesired operation.
This Class B digital apparatus complies with Canadian ICES-003.
Cet appareil numérique de la classe B est conforme à la norme NMB-003 du Canada.

Organismes Certificateurs	
CNPP Route la Chapelle Réanville CD64 - BP2265 27950 ST MARCEL Tel : +33 (0)2.32.53.64.00 www.cnpp.com	
AFNOR Certification 11 rue Francis de Pressensé 93571 LA PLAINE SAINT DENIS Cedex Tel : +33 (0)1.46.11.37.00 www.afnor.org	

Référentiel Certification:
NF 324 / H 58 Rev.3

EN50131-1
EN50131-2-2 Grade 2 Class 2
EN50131-2-2

P/N 7111670 Rev. K

Wire size requirements
Use #22 AWG (0.5 mm) or wires with a larger diameter. Use the following table to determine required wire gauge (diameter) and length of wire between the detector and the control panel.

Wire Length	m	200	300	400	800
Wire Diameter	mm	.5	.75	1.0	1.5
Wire Length	ft.	656	984	1312	2624
Wire Gauge	AWG	22	20	18	16

WALK TESTING
IMPORTANT NOTE: Upon installation, the unit should be thoroughly tested to verify proper operation. The end user should be instructed on how to perform a walk test weekly.
Note: For UL installations the detector shall be tested annually.
Once the detector has been set up (the LED must be enabled; protected area cleared of all people), create motion in the entire area where coverage is desired. Should the coverage be incomplete, readjust Range or relocate the detector.
Once coverage is as required, the alarm LED may be disabled.

Use the optional LC-L1ST wall mount / ceiling mount brackets to solve placement problems. The brackets allow for horizontal positioning of the detector.

TECHNICAL SPECIFICATIONS

Detection Method	Quad (Four element) PIR
Power Input	9.6 to 16Vdc
Current Draw	**Active:** 12mA (±5%) **Standby:** 8mA (±5%)
Temp Compensation	Yes
Alarm Period	2 sec (±0.5sec)
Alarm Outputs	LC-100-PI - Form A - NC LC-120-PI - Form C – NC & NO 28Vdc 0.1 A with 10 Ohm series protection resistors
Tamper Switch	N.C 28Vdc 0.1 A with 10 Ohm series protection resistors open when cover is removed
Warm up Period	60sec (± 5sec)
LED Indicator	LED is ON during ALARM
RF Immunity	10 V/m plus 80% AM from 80 MHz to 2GHz
Static Immunity	8kV contact, 15kV air
Transient Immunity	2.4kV @ 1.2joules
Operation Temp	-10ºC ~ +55 ºC (14 ºF~131 ºF)
IP	40
IK	04
Dimensions	92mm x 62.5mm x 40mm (3.62" x 2.46" x 1.57")
Weight	61gr. (2.15oz.)

UL/ULC tested operation of the product at 0 – 49°C, 93%RH
Use only resistive loads on the relay outputs.

Limited Warranty
Digital Security Controls warrants that for a period of 12 months from the date of purchase, the product shall be free of defects in materials and workmanship under normal use and that in fulfillment of any breach of such warranty, Digital Security Controls shall, at its option, repair or replace the defective equipment upon return of the equipment to its repair depot. This warranty applies only to defects in parts and workmanship and not to damage incurred in shipping or handling, or damage due to causes beyond the control of Digital Security Controls such as lightning, excessive voltage, mechanical shock, water damage, or damage arising out of abuse, alteration or improper application of the equipment.
The foregoing warranty shall apply only to the original buyer, and is and shall be in lieu of any and all other warranties, whether expressed or implied and of all other obligations or liabilities on the part of Digital Security Controls. Digital Security Controls neither assumes responsibility for, nor authorizes any other person purporting to act on its behalf to modify or to change this warranty, nor to assume for it any other warranty or liability concerning this product.
In no event shall Digital Security Controls be liable for any direct, indirect or consequential damages, loss of anticipated profits, loss of time or any other losses incurred by the buyer in connection with the purchase, installation or operation or failure of this product.
Motion detectors can only detect motion within the designated areas as shown in their respective installation instructions. They cannot discriminate between intruders and intended occupants. Motion detectors do not provide volumetric area protection. They have multiple beams of detection and motion can only be detected in unobstructed areas covered by these beams. They cannot detect motion which occurs behind walls, ceilings, floor, closed doors, glass partitions, glass doors or windows. Any type of tampering whether intentional or unintentional such as masking, painting, or spraying of any material on the lenses, mirrors, windows or any other part of the detection system will impair its proper operation.
Passive infrared motion detectors operate by sensing changes in temperature. However their effectiveness can be reduced when the ambient temperature rises near or above body temperature or if there are intentional or unintentional sources of heat in or near the detection area. Some of these heat sources could be heaters, radiators, stoves, barbeques, fireplaces, sunlight, steam vents, lighting and so on.
Warning: Digital Security Controls recommends that the entire system be completely tested on a regular basis. However, despite frequent testing, and due to, but not limited to, criminal tampering or electrical disruption, it is possible for this product to fail to perform as expected.
Important Information: Changes or modifications not expressly approved by Digital Security Controls could void the user's authority to operate this equipment.

15Kg 25Kg	Inmunidad a un animal de hasta 15 kg (33,1 lbs)	Inmunidad a un animal de hasta 25 kg (55 lbs) (Ajuste de fábrica)

Nota: Utilice la configuración PET 25Kg, a menos que el ambiente sea completamente estable.
Recoloque la tapa del detector y realice la prueba de desplazamiento en la unidad para confirmar el área de cobertura.

Requisitos de tamaño de los cables
Utilice cables de calibre 22 AWG (0,5mm) o de mayor diámetro. Utilice la siguiente tabla para determinar el calibre (diámetro) del cable y su longitud entre el detector y el panel de control

Longitud del	m	200	300	400	800
Diámetro del	mm	.5	.75	1.0	1.5
Longitud del	ft.	656	984	1312	2624
Calibre del cable	AWG	22	20	18	16

PRUEBA DE DESPLAZAMIENTO
NOTA IMPORTANTE: Tras realizar la instalación, la unidad deberá ser probada exhaustivamente para verificar que funciona correctamente. Deberá instruirse al usuario final en el modo de realizar una prueba semanal de desplazamiento.
Una vez configurado el detector (el LED activado; ninguna persona dentro de la zona protegida), genere movimiento en la zona completa que se desee cubrir. En el caso de que la cobertura sea incompleta, vuelva a ajustar el alcance o reubique el detector. Una vez haya conseguido la cobertura que desea, puede desactivar el LED de alarma.
Utilice los soportes opcionales LC-L1ST para montaje en pared / techo para resolver los problemas de ubicación. Estos soportes permiten colocar el detector en posición horizontal

TECHNICAL SPECIFICATIONS

Método de detección	Sensor PIR Quad (de cuatro elementos)
Alimentación	Entre 9,6 y 16 V CC
Consumo de corriente	**Activo:** 12 mA (±5%) **Reposo:** 8 mA (±5%)
Compensación de temperatura	SÍ
Periodo de alarma	2 s (±0,5 s)
Salida de la alarma	LC-100-PI - Forma A - NC LC-120-PI - Forma C – NC & NO 28Vdc 0.1 A con 10 Ohm Resistencia de protección en serié
Interruptor de seguridad	N.C. 28 V CC, 0,1 A con resistencia protectora en serie de 10 ohm; se activa cuando se retira la tapa
Periodo de calentamiento	60 s (±5 s)
Indicador LED	LED activado (ON) durante la alarma
Inmunidad a radiofrecuencia	10 V/m más 80% AM ?? de 80 MHz a 2GHz
Inmunidad a electricidad estática	8 kV en contacto, 15 kV en el aire Inmunidad transitoria, 2,4 kV a 1,2 joule
Transient Immunity	2.4kV @ 1.2joules
Temperatura de funcionamiento	-10ºC ~ +55ºC (14ºF ~ 131ºF)
IP	40
IK	04
Dimensiones	92 mm x 62,5 mm x 40 mm (3.62" x 2.46" x 1.57")
Peso	61g (2,15 oz.)

Utilice solo cargas resistivas en las salidas de los relés

Garantía limitada
Digital Security Controls garantiza que, durante un periodo de 12 meses a partir de la fecha de compra, este producto estará libre de defectos en materiales y fabricación si es sometido a un uso normal y que, en compensación por cualquier incumplimiento de dicha garantía, Digital Security Controls reparará o sustituirá, de acuerdo con su decisión, el equipo defectuoso tras la devolución del mismo al centro de reparaciones. Esta garantía aplica sólo a defectos en piezas y fabricación, y no a los daños provocados por la entrega o la manipulación, ni a los daños debidos a causas que se encuentren fuera del control de Digital Security Controls, como pueden ser relámpagos, sobretensión, choques mecánicos, daños provocados por el agua o daños provocados por el uso abusivo, alteración o aplicación inadecuada del equipo.
La anterior garantía sólo aplicará al comprador original, sustituye y sustituirá a cualquier otra garantía, ya sea expresa o implícita, así como a cualquier otra obligación o responsabilidad correspondientes a Digital Security Controls; Digital Security Controls no asume la responsabilidad de, ni autoriza a ninguna otra persona que pretenda actuar en su representación a, modificar o alterar esta garantía ni a asumir en su nombre ninguna otra garantía o responsabilidad en relación con este producto.
En ningún caso será responsable Digital Security Controls por cualquier daño directo, indirecto o consecuente, lucro cesante, pérdida de tiempo o cualquier otra pérdida sufrida por el comprador en conexión con la compra, instalación, funcionamiento o avería de este producto.
Los detectores de movimiento sólo pueden detectar movimiento en las zonas designadas en sus respectivas instrucciones de instalación. Dichos detectores no pueden discriminar entre intrusos y ocupantes. Los detectores de movimiento no proporcionan protección volumétrica de las zonas protegidas. Estos detectores poseen múltiples haces de detección, con lo que sólo puede detectarse el movimiento en zonas cubiertas por dichos haces que no presenten obstáculos. No pueden detectar el movimiento existente detrás de paredes, techos, suelos, puertas cerradas, divisiones acristaladas, puertas acristaladas o ventanas. Cualquier tipo de vandalismo, ya sea intencionado o no intencionado, como cubrir, pintar o rociar cualquier tipo de material sobre las lentes, espejos, ventanas o cualquier otra pieza del sistema de detección, afectará a su correcto funcionamiento.
Los detectores infrarrojos pasivos de movimiento funcionan a través de la detección de cambios en la temperatura. No obstante, su eficacia puede verse reducida cuando la temperatura ambiente se acerca o supera la temperatura corporal, o si existen fuentes de calor intencionadas o no intencionadas en la zona de detección o cerca de ella. Algunas de estas fuentes de calor pueden ser calefactores, radiadores, estufas, barbacoas, chimeneas, la luz del sol, rejillas de vapor, luces, etcétera.
Atención: Digital Security Controls recomienda comprobar por completo el sistema con frecuencia. No obstante, a pesar de estas comprobaciones frecuentes y debido entre otras posibles causas a un posible vandalismo o a una interrupción del suministro eléctrico, es posible que este producto no funcione como cabe esperar.
Información importante: Los cambios o modificaciones no aprobados expresamente por Digital Security Controls pueden anular la autorización del usuario a hacer funcionar este equipo.

local pour confirmer l'extension de la couverture.

Exigences en matière de dimensions des fils
Utilisez un AWG (calibre américain des fils) #22 (0,5 mm) ou des fils d'un diamètre plus important. Utilisez le tableau suivant pour déterminer le calibre (diamètre) et la longueur de fil requis entre le détecteur et le central de contrôle.

Longueur du fil	m	200	300	400	800
Diamètre du fil	mm	.5	.75	1.0	1.5
Longueur du fil	ft.	656	984	1312	2624
Calibre du fil	AWG	22	20	18	16

TEST DE FONCTIONNEMENT
REMARQUE IMPORTANTE : Lors de l'installation, l'unité doit être minutieusement testée pour s'assurer de son bon fonctionnement. L'utilisateur final doit savoir comment réaliser un test de fonctionnement hebdomadaire.
Une fois le détecteur configuré (le voyant doit être activé ; la zone protégée doit être évacuée), créez un mouvement dans toute la zone à couvrir. Si la couverture est incomplète, ajustez la portée ou déplacez le détecteur. Lorsque la couverture appropriée est atteinte, le voyant d'alarme peut être désactivé.
Utilisez les supports de montage au plafond / mural LC-L1ST en option pour résoudre les problèmes de placement. Les supports permettent de placer le détecteur horizontalement.

CARACTERISTIQUES TECHNIQUES

Méthode de détection	IRP Quad (Quatre éléments)
Alimentation en entrée	9,6 à 16 Vcc
Appel de courant	**Actif:** 12 mA (±5%) **En veille:** 8 mA (±5%)
Compensation de temp.	OUI
Durée d'alarme	2 sec (±0,5 sec)
Sortie d'alarme	LC-100-PI - Format A - NC LC-120-PI - Format C - NC & NO 28Vdc 0.1 A avec 10 Ohm résistances de protection en série
Interrupteur anti-sabotage	N.F 28 Vcc 0,1 A avec une résistance de protection en série de 10 Ohm - s'ouvre lorsque le couvercle est retiré
Durée de préchauffage	60 sec (±5 sec)
Voyant indicateur	Le voyant est allumé pendant l'ALARME
Immunité contre les fréquences radio	10 V/m plus AM 80% de 80 MHz à 2GHz
Immunité statique	8 kV contact, 15 kV air
Immunité transitoire	2,4 kV @ 1,2 joules
Temp. en fonctionnement	-10ºC ~ +55ºC (14ºF ~ 131ºF)
IP	40
IK	04
Dimensions	92 mm x 62,5 mm x 40 mm (3,62" x 2,46" x 1,57")
Poids	61gr. (2.15oz.)

N'utilisez que des charges résistives sur les sorties de relais

Garantie limitée
Digital Security Controls garantit le produit contre tout défaut matériel et de fabrication dans des conditions normales d'utilisation pour une période de 12 mois à compter de la date d'achat. En cas de matériel défectueux, Digital Security Controls pourra, à son choix, réparer ou remplacer l'équipement en question après retour de celui-ci à son dépot de réparation. Cette garantie s'applique uniquement pour les défauts de pièces ou de fabrication et non aux dommages survenus lors du transport ou de la manipulation, ou aux dommages pour des raisons échappant au contrôle de Digital Security Controls tels que l'éclairage, une tension excessive, un choc mécanique, un dégât provoqué par l'eau, ou tout dommage résultant d'abus, d'altération ou d'application incorrecte de l'équipement.
Ladite garantie sera valable uniquement pour l'acheteur original, et prévaut et prévaudra sur toute autre garantie, qu'elle soit explicite ou implicite et sur toute autre obligation ou responsabilité de la part de Digital Security Controls. Digital Security Controls n'assume et n'autorise aucune autre personne prétendant agir en son nom à modifier ou changer cette garantie, n'assume pour cela aucune autre garantie ou responsabilité concernant ce produit.
Digital Security Controls ne sera en aucun cas tenu responsable pour tout dommage direct ou indirect, perte de profits anticipés, perte de temps ou toute autre perte que l'acheteur aura subi en relation avec l'achat, l'installation ou le fonctionnement ou défaillance de ce produit.
Les détecteurs de mouvement ne détectent le mouvement que dans les zones désignées, conformément aux instructions d'installation. Ils ne peuvent pas distinguer les intrus des occupants. Les détecteurs de mouvement ne fournissent pas de protection volumétrique des zones. Ils ont de multiples faisceaux de détection et les mouvements ne peuvent être détectés que dans des zones non obstruées et couvertes par ces faisceaux. Ils ne peuvent détecter les mouvements qui se produisent derrière les murs, plafonds, sol, portes fermée, cloisons vitrées, portes vitrées ou fenêtres. Tout type de sabotage, qu'il soit intentionnel ou non, tel que le masquage, peinture ou vaporisation de tout matériau sur les lentilles, miroirs, fenêtres ou toute autre partie du système de détection empêchera son fonctionnement normal.
Les détecteurs de mouvement à infrarouge passif fonctionnent en détectant les changements de température. Cependant, leur efficacité peut être réduite lorsque la température ambiante s'approche ou dépasse la température du corps ou s'il existe des sources de chaleur intentionnelles ou non intentionnelles à l'intérieur ou à proximité de la zone de détection. Certaines de ces sources de chaleur peuvent être des chauffages, radiateurs, fours, barbecues, cheminées, lumière du soleil, éclairages, etc.
Avertissement: Digital Security Controls recommande que la totalité du système soit testé régulièrement. Toutefois, même si vous faites des tests réguliers, il peut arriver que le fonctionnement du produit ne soit pas conformé aux spécifications en raison notamment, mais pas exclusivement, d'interventions criminelles ou de panne de courant.
Information importante : Tout changement ou modification qui n'ont pas été expressément approuvés par Digital Security Controls peuvent annuler le droit de l'utilisateur à se servir de cet équipement.

assoluta stabilità dell'ambiente.
Riporre il coperchio del rivelatore ed eseguire la prova funzionale walk-test a verifica della zona di copertura.

Specifiche dei conduttori
Usare un conduttore AWG n. 22 (0,5 mm) o di diametro maggiore. Usare la tabella seguente per determinare il diametro del conduttore in base alla lunghezza del collegamento tra il rilevatore e la centrale.

Lunghezza Conduttore	m	200	300	400	800
Diametro Conduttore	mm	0,5	0,75	1,0	1,5
Lunghezza Conduttore	ft.	656	984	1312	2624
Calibro Conduttore	AWG	22	20	18	16

PROVA DI COPERTURA
AVVERTENZA IMPORTANTE: Una volta installato, il rilevatore dovrebbe essere provato a fondo per verificarne il corretto funzionamento. L'utente finale dovrebbe essere istruito su come effettuare una prova di copertura settimanalmente.
Una volta predisposto il rivelatore (LED abilitato; sgombero totale della zona protetta), muoversi nell'area di copertura. In caso di copertura incompleta, variare la regolazione della portata o cambiare la posizione di installazione. Una volta ottenuta la copertura desiderata, il LED di allarme può essere disabilitato.
Per risolvere eventuali problemi di posizionamento, usare gli snodi per l'installazione a parete / a soffitto LC-L1ST, che consentono di regolare l'orientamento orizzontale del rivelatore.

CARATTERISTICHE TECNICHE

Motodo di rilevamento	Sensore Piroelettrico Quad (a quattro elementi)
Alimentazione	da 9,6 a 16 Vcc
Assorbimento	**In Funzione:** 12 mA (±5%) **A Riposo:** 8 mA (±5%)
Compensazione Termica	Sì
Durata Allarme	2 s (±0,5 s)
Uscita di Allarme	LC-100-PI - Form A - NC LC-120-PI - Form C – NC & NO 28Vdc 0.1 A con resistenza di protezione da 10 Ohm in serie
Deviatore Antisabotaggio	N.C 28 Vcc 0,1 A con resistore di protezione in serie da 10 Ohm - aperto quando il coperchio è rimosso
Tempo di Stabilizzazione	60 s (±5 s)
Spia LED	Accesa durante l'ALLARME
Immunità RFI	Più di 10 V/m, 80% AM da 80 MHz a 2GHz
Immunità alle Scariche Elettrostatiche	8 kV a contatto, 15 kV in aria
Immunità agli Impulsi	2,4kV @ 1.2joules
Temperatura di Funzionamento	Da -10 ºC a +55 ºC
IP	40
IK	04
Dimensioni	92 mm x 62,5 mm x 40 mm
Peso	61g

Usare esclusivamente carichi resistivi sulle uscite relé

Garanzia limitata
Digital Security Controls garantisce che, per un periodo di 12 mesi dalla data di acquisto, il prodotto sarà esente da difetti di materiali e di fabbricazione in normali condizioni d'uso. Qualora si rilevi un difetto coperto da questa garanzia, Digital Security Controls provvederà, a propria discrezione, alla riparazione o alla sostituzione del prodotto difettoso una volta depositato al centro di riparazione. La presente garanzia si applica esclusivamente ai componenti difettosi e ai difetti di fabbricazione, ma non copre i danni subiti durante la spedizione o la manipolazione, né i danni causati da fattori al di fuori del controllo di Digital Security Controls, come fulmini, tensioni eccessive, sovraccarichi meccanici, danneggiamenti dovuti all'acqua o altri danni derivanti dall'uso improprio, dalla modifica o dall'applicazione inadeguata del prodotto.
La presente garanzia si applica soltanto all'acquirente originale e sostituisce qualunque altra garanzia, espressa o implicita e qualunque altro obbligo o responsabilità da parte di Digital Security Controls. Digital Security Controls non si assume alcuna responsabilità in relazione a eventuali suoi rappresentanti e non li autorizza a modificare o cambiare questa garanzia, né ad assumere altre garanzie o responsabilità in relazione a tale prodotto.
In nessun caso Digital Security Controls sarà ritenuta responsabile per danni diretti, indiretti o conseguenziali, perdita di profitti e di tempo, o per qualunque altro danno subito dall'acquirente in relazione all'acquisto, all'installazione, al funzionamento o al malfunzionamento di questo prodotto.
I rivelatori di moto sono efficaci esclusivamente entro l'area di copertura indicata nelle rispettive istruzioni per l'installazione. Essi non sono in grado di differenziare tra intrusi e occupanti legittimi. I rivelatori di moto non offrono la funzione di protezione dell'area volumetrica. Il rilevamento viene effettuato tramite l'emissione di diversi fasci e il moto può essere rilevato esclusivamente nelle zone di copertura purché esenti da ostacoli. Non sono quindi in grado di rilevare il moto dietro muri, soffitti, pavimenti, porte chiuse, vetrate, porte o finestre in vetro. Qualsiasi tipo di manomissione, intenzionale o meno, come mascheramento, verniciatura o spruzzo di qualsiasi sostanza delle lenti, riflettori, fenditure o di altri componenti dell'apparecchio potrebbe condizionarne il funzionamento.
I rivelatori passivi a infrarossi rilevano le variazioni di temperatura. La loro efficacia può essere compromessa quando la temperatura ambiente raggiunge o supera i valori della temperatura emessa dal corpo umano o in presenza di fonti di calore, intenzionali o meno, all'interno o nelle vicinanze della zona di copertura. Dette fonti di calore potrebbero essere caloriferi, termosifoni, cucine, barbecue, caminetti, raggi solari, griglie di vapore, lampade ecc.
Avvertenza: Digital Security Controls consiglia di effettuare regolarmente una verifica completa dell'intero sistema. Tuttavia, nonostante i frequenti controlli e a causa di manomissioni, guasti elettrici o altri fattori, è possibile che questo prodotto non fornisca le prestazioni previste.
Avviso importante: Eventuali modifiche o cambiamenti non espressamente approvati da Digital Security Controls potrebbero invalidare l'autorizzazione dell'utente di utilizzare questa apparecchiatura.

Należy używać przewodów o średnicy 0,5mm lub większej. Aby określić wymaganą średnicę przewodu w zależności od długości przewodu łączącego czujkę z centralą alarmową należy skorzystać z zamieszczonej poniżej tabeli.

Długość przewodu	m	200	300	400	800
Średnica przewodu	mm	0.5	0.75	1.0	1.5
Długość przewodu	ft.	656	984	1312	2624
Średnica przewodu	AWG	22	20	18	16

TEST INSTALACJI
UWAGA: Po zamontowaniu urządzenia należy przeprowadzić test instalacji w celu sprawdzenia poprawności działania czujki.
Przed rozpoczęciem testu instalacji włączyć diodę LED, następnie należy wywołać ruch w obszarze chronionym. Jeżeli zasięg detekcji będzie za mały, należy ponownie wyregulować zasięg lub zmienić miejsce montażu czujki. Po zakończeniu testowania należy wyłączyć diodę LED.
W przypadku montażu czujki w rogu ściany lub na suficie należy użyć opcjonalnego uchwytu montażowego LC-L1ST. Uchwyt montażowy pozwala na ustawienie czujki w pozycji poziomej.
SPECYFIKACJA TECHNICZNA

Metoda detekcji	Czteroelementowy czujnik pasywnej podczerwieni (QUAD PIR)
Zasilanie	9,6 do 16 V=
Pobór prądu	**Aktywność:** 12mA (±5%) **Czuwanie:** 8mA (±5%)
Kompensacja temperaturowa	TAK
Czas trwania alarmu	2 sek. (±0,5 sek.)
Wyjście alarmowe	LC-100-PI - przekaźnik typu A styk NC LC-120-PI - przekaźnik typu C styki NC i NO 28V=, 0.1A z rezystorem zabezpieczającym 10Ω
Przełącznik sabotażowy	Normalnie zwarty, 28V= 0,1A z rezystorem zabezpieczającym 10Ω - rozwarty po otwarciu obudowy
Czas nagrzewania	60 sek. (±5 sek.)
Wskaźnik LED	W czasie ALARMU dioda LED jest włączona
Odporność na zakłócenia radiowe	10V/m plus 80% AM od 80MHz do 2GHz
Odporność na zakłócenia statyczne	8kV kontakt, 15kV
Odporność na zakłócenia przepięciowe	2.4kV @ 1.2J
Temp. pracy	-10ºC ~ +55ºC
IP	40
IK	04
Wymiary	92mm x 62,5mm x 40mm
Waga	61g

Na zaciskach wyjściowych przekaźnika należy stosować wyłącznie obciążenia rezystancyjne

Ograniczona gwarancja
Ograniczona gwarancja
Firma Digital Security Controls gwarantuje, że przez okres 12 miesięcy od daty zakupu produkt użytkowany w normalnych warunkach będzie wolny od wad materiałowych i produkcyjnych. Jeżeli wady takie wystąpią Digital Security Controls dokona według własnego uznania naprawy lub wymiany wadliwego urządzenia po dostarczeniu go do firmowego punktu naprawczego. Niniejsza gwarancja dotyczy wyłącznie wad elementów składowych i wykonania, nie obejmuje natomiast uszkodzeń powstałych w czasie transportu lub przeładunku lub uszkodzeń powstałych z przyczyn pozostających poza kontrolą Digital Security Controls, takich jak uderzenie pioruna, skok napięcia, wstrząs mechaniczny, zalanie woda lub uszkodzeń wynikających z niewłaściwego użytkowania, dokonywania zmian lub nieprawidłowego stosowania urządzenia.
Powyższa gwarancja udzielana jest wyłącznie pierwotnemu nabywcy i zastępuje wszelkie inne gwarancje, wyraŸnie okreœlone bądŸ dorozumiane oraz wszelkie inne zobowiązania lub odpowiedzialnooeć ze strony Digital Security Controls. Firma Digital Security Controls ani nie przyjmuje odpowiedzialnooeci, ani nie upoważnia żadnych innych osób przedstawiających się jako działające w jej imieniu do modyfikacji lub zmiany warunków gwarancji lub do udzielania innej gwarancji, bądŸ przyjmowania odpowiedzialnooeci za ten produkt. W żadnym przypadku firma Digital Security Controls nie będzie odpowiadać za szkody bezpooerednie, pooerednie lub następcze, za utratę spodziewanych zysków, stratę czasu, ani też za żadne inne straty poniesione przez nabywcę w związku z zakupieniem przez niego tego produktu, jego zamontowaniem, zadziałaniem lub niezadziałaniem. Czujki ruchu wykrywają ruch tylko w wyznaczonych obszarach, które są pokazane w ich instrukcjach montażu. Czujki nie potrafią odróżnić intruzów od osób uprawnionych do przebywania na danym obszarze. Czujki ruchu nie zapewniają ochrony obszaru w wymiarze objętooeciowym. Posiadają one zwielokrotnione wiązki detekcyjne, ale ruch może być wykryty tylko na takim obszarze pokrywanym przez wiązki, który jest pozbawiony przeszkód. Czujki nie są w stanie wykrywać ruchu, który jest wykonywany za oecianami, nad sufitami, pod podłogą, za zamkniętymi drzwiami, szklanymi przegrodami, drzwiami czy oknami. Wszelkie próby sabotażu, zarówno te zamierzone jak i niezamierzone, takie jak maskowanie, malowanie lub natryskiwanie jakiegokolwiek materiału na soczewki, lustra, okna lub inne cząooci systemu detekcji będą mieć ujemny wpływ na jego prawidłowe działanie.
Czujki ruchu pasywnej podczerwieni działają poprzez wykrywanie zmian temperatury. Jednakże ich skutecznooeć może zostać ograniczona, jeżeli temperatura otoczenia wzrooenie do, lub ponad, wartooeć temperatury ciała, lub jeżeli w obszarze wykrywania albo w jego pobliżu występują zamierzone bądŸ niezamierzone Ÿródła ciepła. Takimi Ÿródlami ciepła mogą być: grzejniki, kaloryfery, piece, grille, kominki, oewiatlo sloneczne, wentylacja oparów, ooewietlenie, itd.
Ostrzezenie: Digital Security Controls zaleca regularne przeprowadzanie pełnych prób systemu. Jednakże, pomimo przeprowadzania regularnych prób istnieje możliwooeć, iż na skutek różnych okolicznooeci, w szczególnooeci sabotażu przestępczego, lub przerwy w dostawie prądu, produkt może nie zadziałać w oczekiwany sposób.
Ważne informacje: Dokonywanie zmian lub modyfikacji bez jednoznacznej aprobaty firmy Digital Security Controls może pozbawić użytkownika prawa do używania tego urządzenia.